ピニオン・ラック・マイタギヤ
ローラチェーン
SEMI-Fシリーズ&フィットリンク
増速・キャリア(搬送)チェーン
樹脂レール
アイドラー&テンショナー
スプロケット
チェーンカップリング
伝動アクセサリー
シャフトカラー
オイルレスブッシュ
タイミングプーリ&フランジ

KANA

B形 ダブルアイドラースプロケット

●ご注文 商品コード

WID 40B 15 D15

TYPE No. 歯数 D

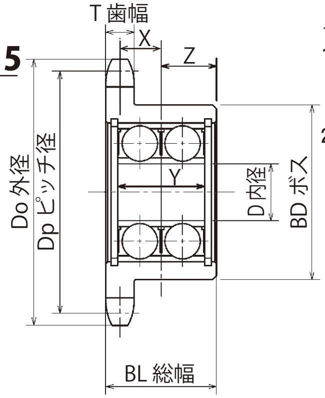

<KANAアイドラースプロケット特徴>

1. ダブルスナップリング採用
（ベアリングを傷めることなく簡易に抜き挿し可能、メッキなど表面処理時に便利です。）
2. 段付き軸に干渉しないスナップリングを採用

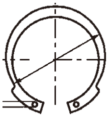

m 機械構造用炭素鋼
h 歯先高周波焼入

商品コード	定価	歯数	D	Do	Dp	T	BD	BL	ボス端面からベアリング中心Z	偏心量X	ベアリング総幅Y	使用ベアリング	重量(kg)	アイドラーピン適用サイズ	IDアダプター適用サイズ
WID35B16D10	1,490	16	10	54	48.824	4.3	38	22	11.0	8.85	16	6000ZZ	0.14	IDP6000W	AD6000
WID35B16D12	1,540	16	12	54	48.824		38	22	11.0	8.85	16	6001ZZ	0.15	IDP6001W	AD6001
WID35B18D15	1,660	18	15	60	54.852		44	28	14.0	11.85	22	6202ZZ	0.23	IDP6202W	AD6202
WID35B21D17	1,990	21	17	69	63.908		53	31	15.5	13.35	24	6203ZZ	0.32	IDP6203W	AD6203
WID35B25D20	2,500	25	20	81	75.997		60	35	17.5	15.35	28	6204ZZ	0.46	IDP6204W	AD6204
WID40B13D10	1,490	13	10	59	53.068	7.2	38	22	11.0	7.40	16	6000ZZ	0.19	IDP6000W	AD6000
WID40B13D12	1,590	13	12	59	53.068		38	22	11.0	7.40	16	6001ZZ	0.18	IDP6001W	AD6001
WID40B15D15	1,720	15	15	67	61.084		44	28	14.0	10.40	22	6202ZZ	0.27	IDP6202W	AD6202
WID40B17D17	2,090	17	17	76	69.116		53	31	15.5	11.90	24	6203ZZ	0.39	IDP6203W	AD6203
WID40B19D20	2,330	19	20	84	77.159		60	35	17.5	13.90	28	6204ZZ	0.59	IDP6204W	AD6204
WID50B12D12	1,760	12	12	69	61.336	8.7	43	26	13.0	8.65	20	6201ZZ	0.27	IDP6201W	AD6201
WID50B13D15	1,760	13	15	74	66.335		44	28	14.0	9.65	22	6202ZZ	0.31	IDP6202W	AD6202
WID50B15D17	2,290	15	17	84	76.355		53	31	15.5	11.15	24	6203ZZ	0.46	IDP6203W	AD6203
WID50B17D20	2,590	17	20	94	86.395		60	35	17.5	13.15	28	6204ZZ	0.66	IDP6204W	AD6204
WID60B11D12	1,960	11	12	76	67.617	11.7	44	26	13.0	7.15	20	6201ZZ	0.35	IDP6021W	AD6021
WID60B11D15	2,030	11	15	76	67.617		44	28	14.0	8.15	22	6202ZZ	0.36	IDP6202W	AD6202
WID60B13D17	2,390	13	17	89	79.602		53	31	15.5	9.65	24	6203ZZ	0.56	IDP6203W	AD6203
WID60B14D20	2,690	14	20	95	85.610		60	35	17.5	11.65	28	6204ZZ	0.70	IDP6204W	AD6204
WID80B9D15	2,220	9	15	85	74.265	14.6	44	28	14.0	6.70	22	6202ZZ	0.46	IDP6202W	AD6202
WID80B10D17	2,890	10	17	93	82.196		52	31	15.5	8.20	24	6203ZZ	0.62	IDP6203W	AD6203
WID80B11D20	3,290	11	20	102	90.156		60	35	17.5	10.20	28	6204ZZ	0.80	IDP6204W	AD6204

ORDER
ご注文方法

商品コード と数量

当日
発送日

当日発送
*欠品の場合もございます。在庫数はKANA公式オンラインショップ www.kana.jp/からご確認ください。 P.26～P.27参照

CAD

ダウンロードサービス対象商品

i
ご案内

*RoHS規制適合については、各営業所へお問い合わせください。

e
ご使用例

*IDアダプターを付ければどのアイドラースプロケットも内径φ10でご利用できます。
▶▶ P.228

!
ご注意

*ベアリングはスプロケットの中心に位置しています。スナップリング形状をC形からR形へ移行中です。また、現在の在庫をもちまして黒染表面処理を廃止いたします。入れ替えの関係で、仕様変更前の商品が混在することがあります。黒染めあり・なしのご指定はできません。予めご了承ください。